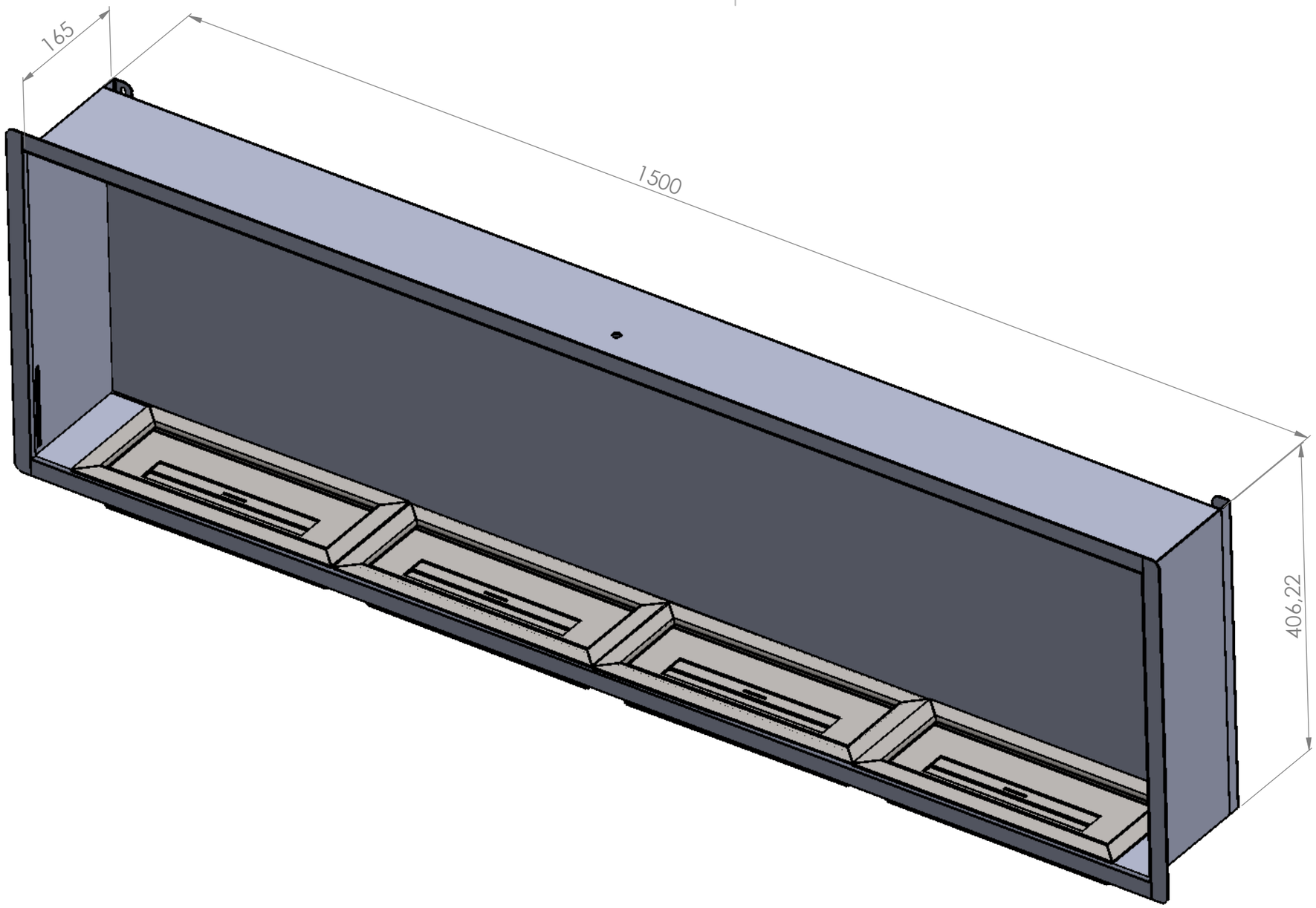

SCALA 1 : 5

SE NON SPECIFICATO: QUOTE IN MILLIMETRI FINITURA SUPERFICIE: TOLLERANZE: LINEARE: ANGOLARE:	FINITURA:			INTERRUZIONE BORDI NETTI		NON SCALARE DISEGNO	REVISIONE
	NOME	FIRMA	DATA			TITOLO:	
DISEG.							
VERIF.							
APPR.							
FABB.							
Qual.				MATERIALE:		N. DISEGNO CHALET 150 CM -DUGEZ	
				PESO:		SCALA:1:10	FOGLIO 1 DI 1